SANITARIO GENERAL

ESCALA 1:50

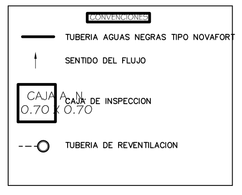

	EMBAJADA DE LOS ESTADOS UNIDOS DE AMERICA BOGOTA, COLOMBIA SECCION DE ASUNTOS ANTINARCOTICOS - NAS -	PROYECTO: PSIB-ALOJAMIENTO Y OFICINAS	CONTIENE: RED DESANITARIA - EXTERIORES	REQUEST No: 17848
		LUGAR: BATALLON FLUVIAL No. 10 DE INFANTERIA DE MARINA GUAPI (CAUCA)	ESCALA: 1: 100	FECHA: Diciembre 28, 2010
				PLANO No: HS-2

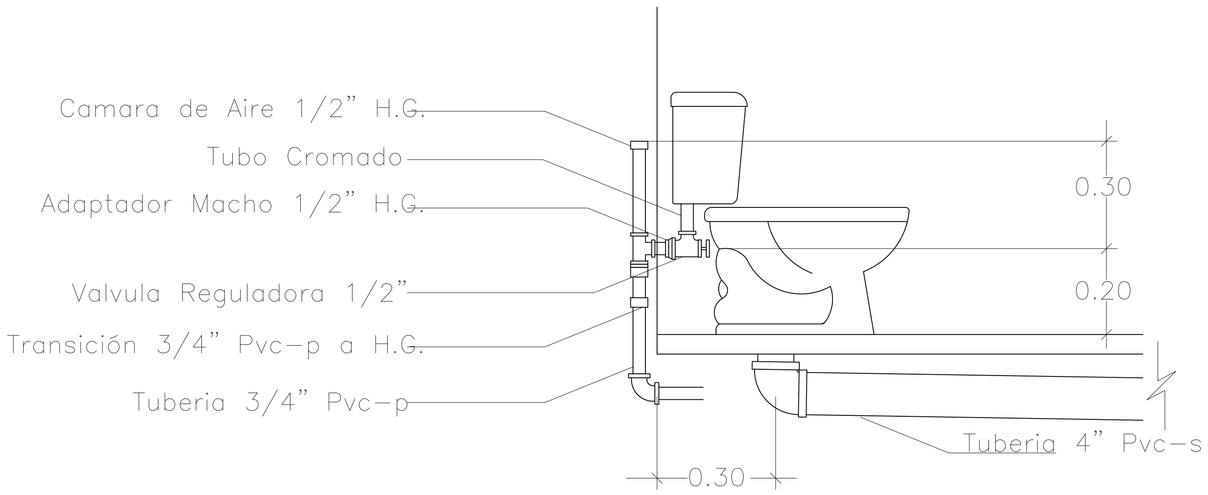

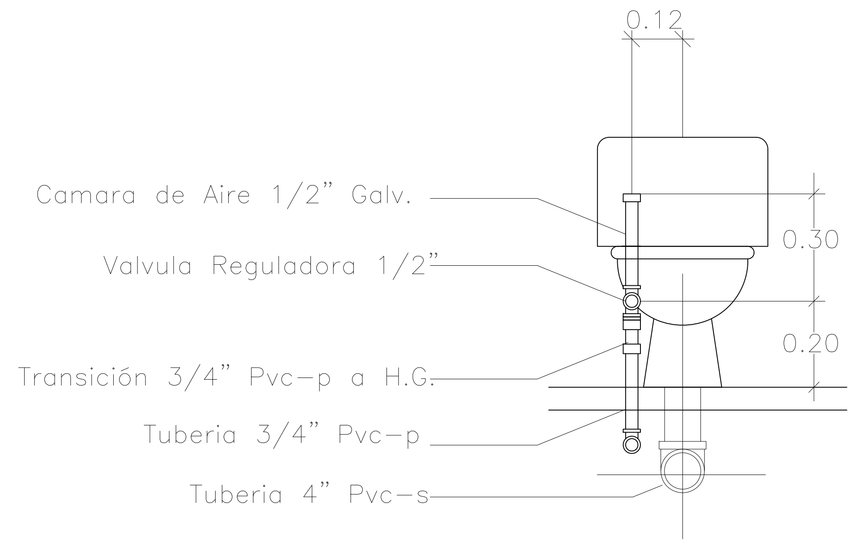

CONEXION SANITARIO TANQUE

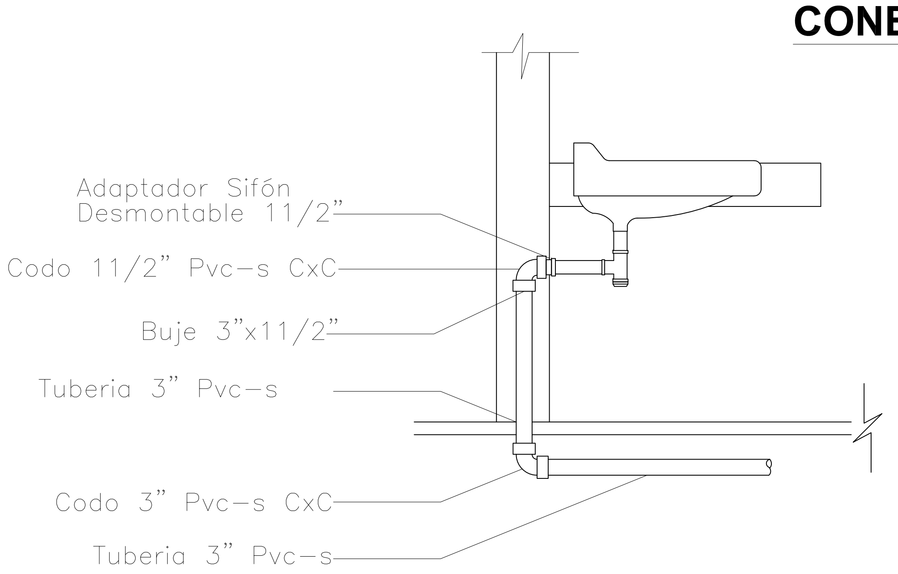

INSTALACION DESAGUE

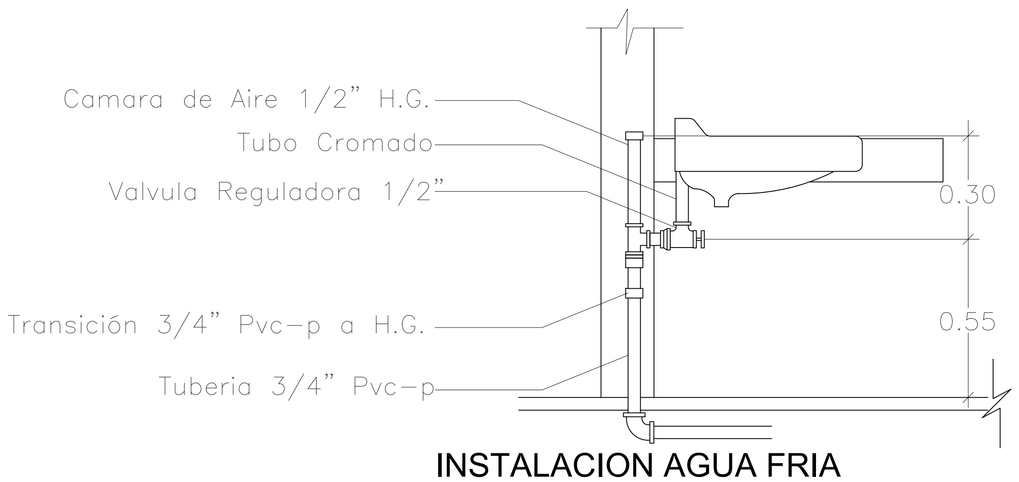

INSTALACION AGUA FRIA

CONEXION LAVAMANOS

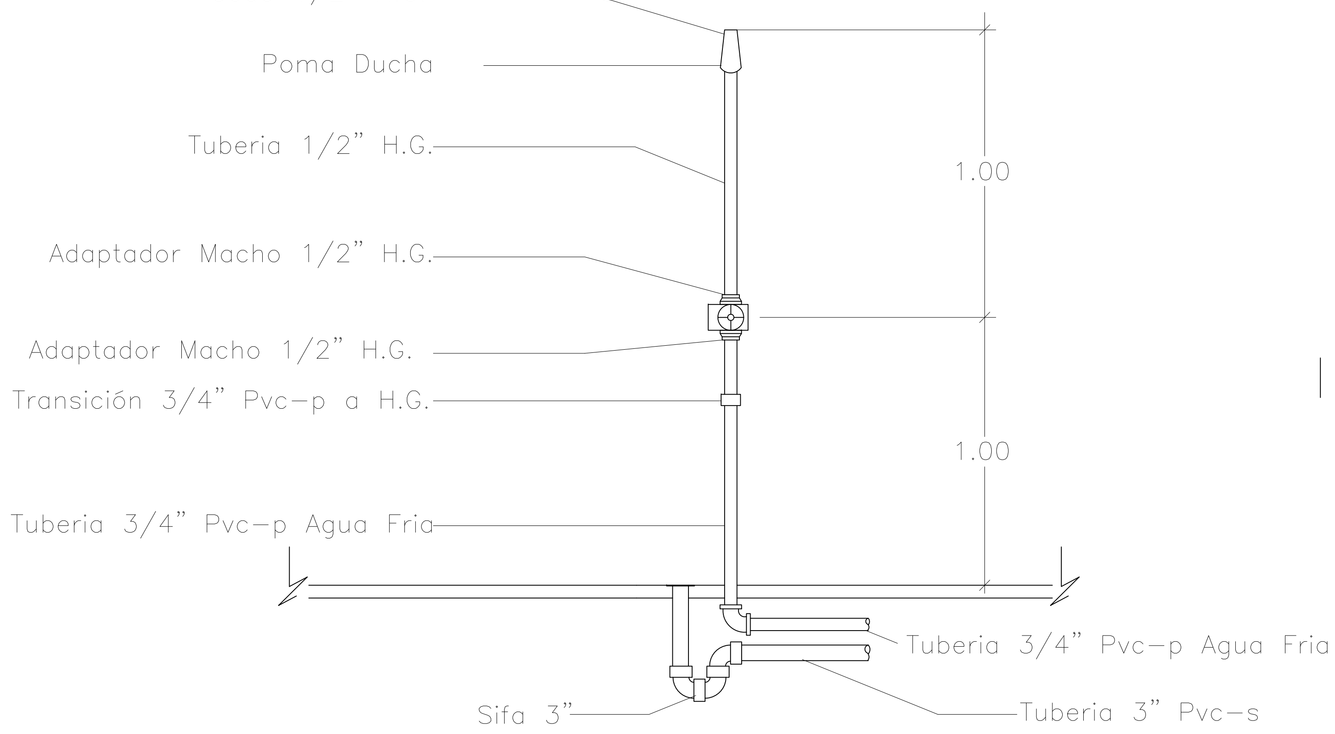

CONEXION DUCHA

	EMBAJADA DE LOS ESTADOS UNIDOS DE AMERICA BOGOTA, COLOMBIA SECCION DE ASUNTOS ANTINARCOTICOS - NAS -	PROYECTO: PSIB-ALOJAMIENTO Y OFICINAS	CONTIENE: DETALLES INSTALACION APARATOS SANITARIOS	REQUEST No: 17848
		LUGAR: BATALLON FLUVIAL No. 10 DE INFANTERIA DE MARINA GUAPI (CAUCA)	ESCALA: 1: 100	FECHA: Diciembre 28, 2010
				PLANO No: HS-3

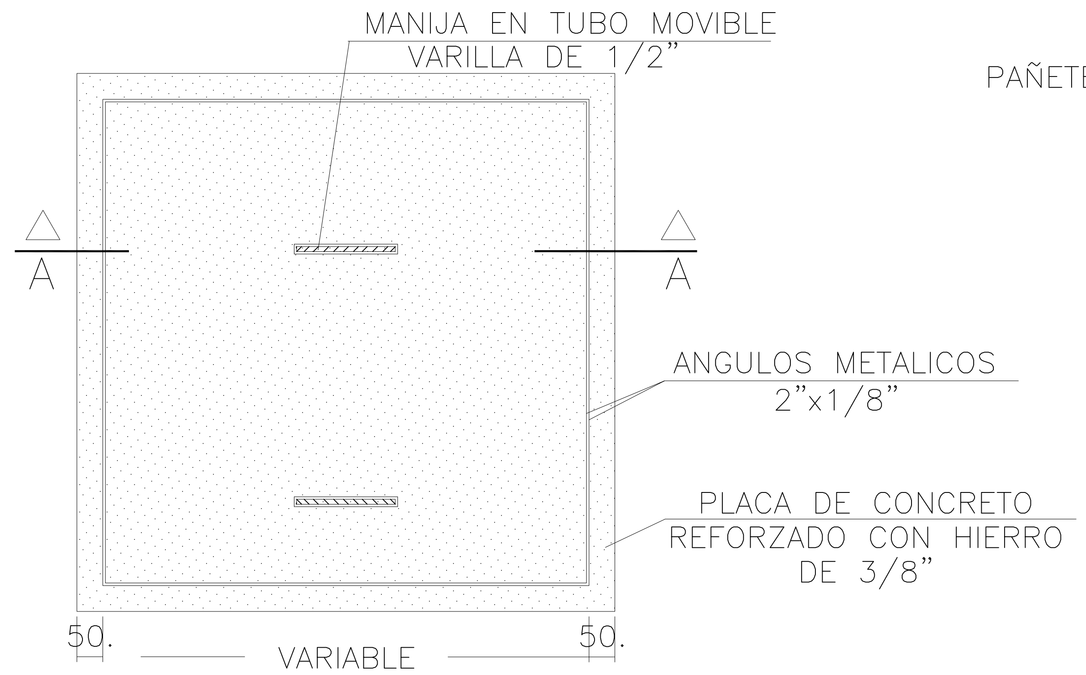

TAPA

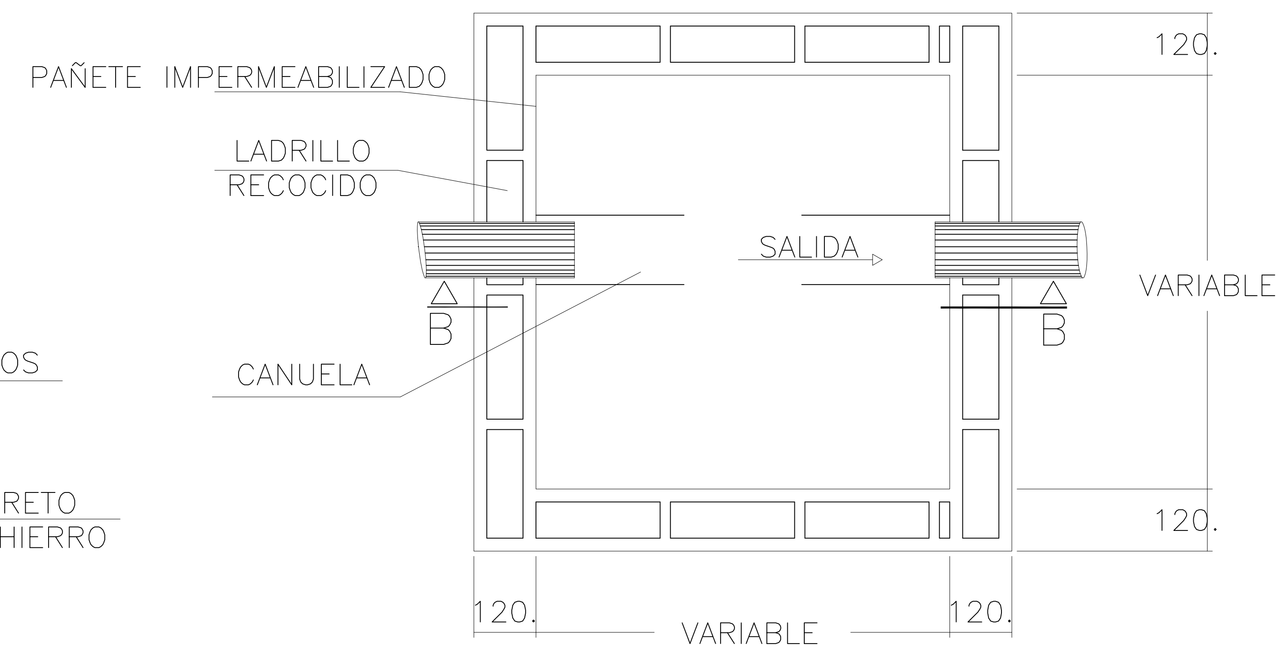

PLANTA

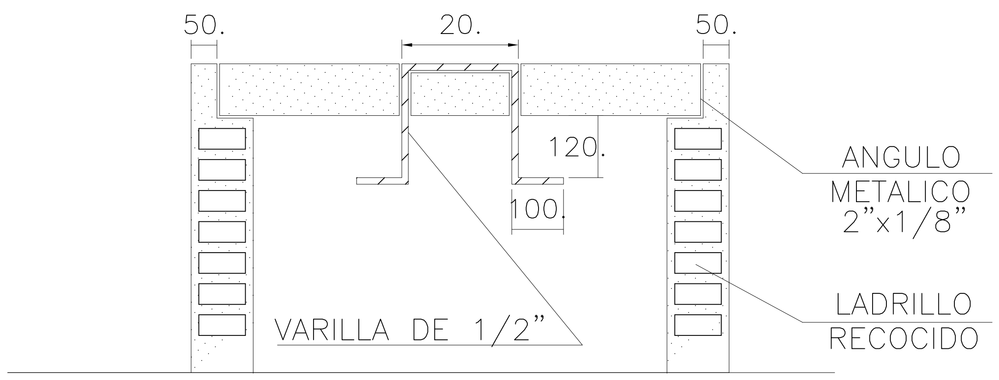

CORTE A–A

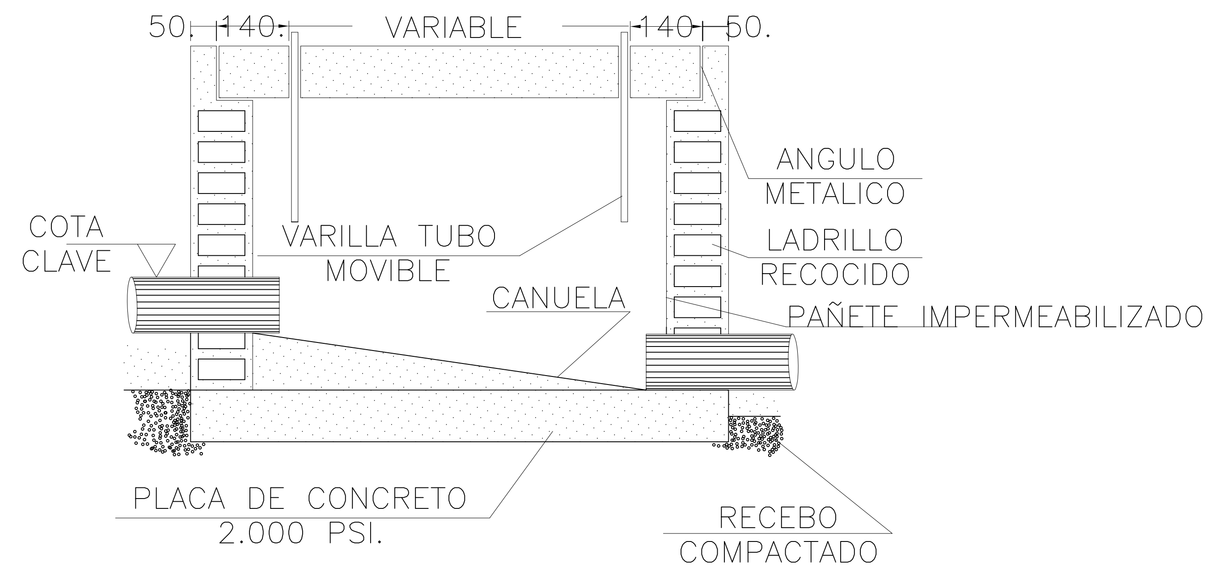

CORTE B–B

DETALLE CAJA DE INSPECCION

SIN ESCALA

(LAS DIMENSIONES ESTAN DADAS EN MILIMETROS)

	EMBAJADA DE LOS ESTADOS UNIDOS DE AMERICA BOGOTA, COLOMBIA SECCION DE ASUNTOS ANTINARCOTICOS - NAS -	PROYECTO: PSIB-ALOJAMIENTO Y OFICINAS	CONTIENE: DETALLES CAJAS DE INSPECCION	REQUEST No: 17848
		LUGAR: BATALLON FLUVIAL No. 10 DE INFANTERIA DE MARINA GUAPI (CAUCA)	ESCALA: 1: 50	FECHA: Diciembre 28, 2010
				PLANO No: HS-4

EMBAJADA DE LOS ESTADOS UNIDOS DE AMERICA BOGOTA, COLOMBIA SECCION DE ASUNTOS ANTINARCOTICOS - NAS -	PROYECTO: PSIB-ALOJAMIENTO Y OFICINAS	CONTIENE: RED DE SUMINISTRO - EXTERIORES E INTERIORES	REQUEST No: 17848
	LUGAR: BATALLON FLUVIAL No. 10 DE INFANTERIA DE MARINA GUAPI (CAUCA)	ESCALA: 1: 100	FECHA: Diciembre 28, 2010
			PLANO No: HS-1